REGULACJA ZAWIASÓW

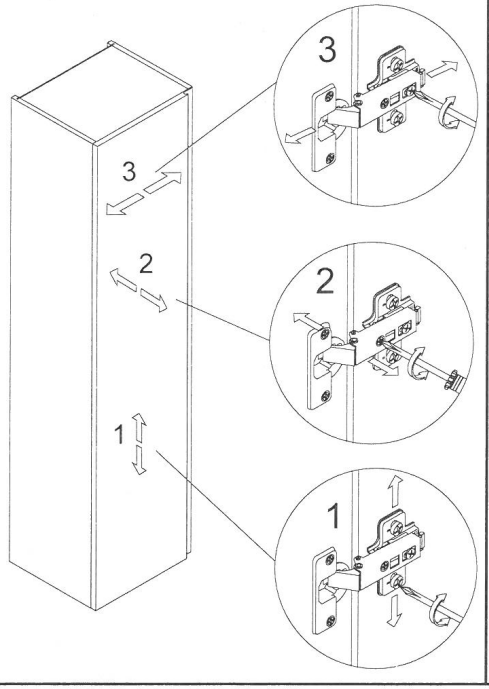

REGULACJA ZAWIESZEK

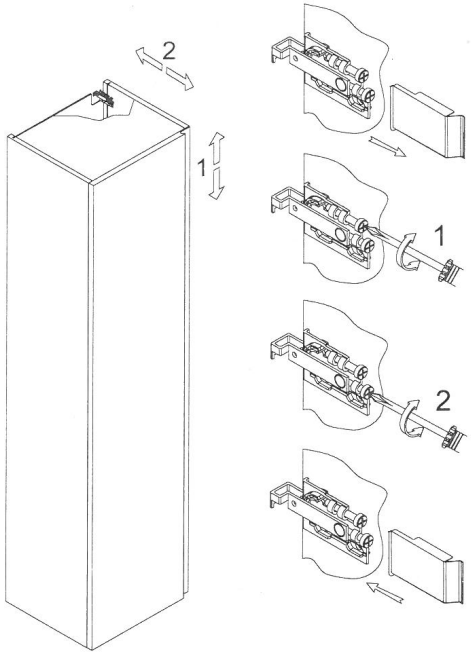

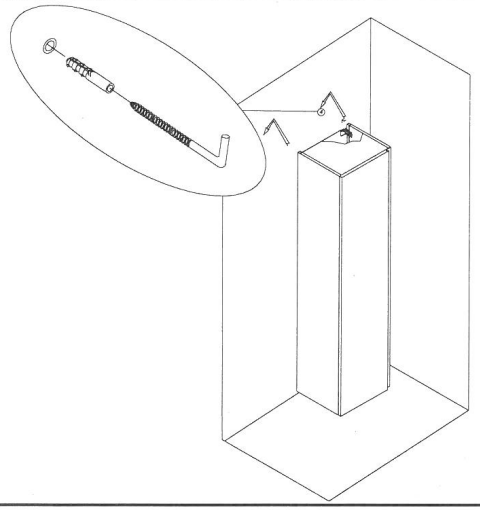

UWAGA:
Kołki rozporowe w komplecie montażowym są przeznaczone jedynie do montażu szafki w ścianach z materiałów pełnych (beton, cegła pełna, pustaki pełne).
Nie należy ich stosować do montażu w ścianach z materiałów z pustką (cegła dziurawka lub kratówka, pustaki z pustką), płyt gipsowo kartonowych itp.
W szafce nie należy przechowywać ciężkich przedmiotów.

cersanit

INSTRUKCJA ZAMIANY DRZWI LEWY / PRAWY

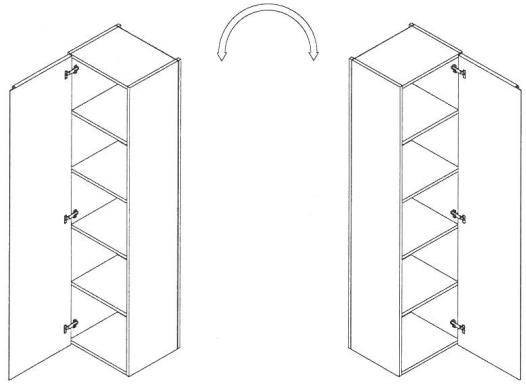

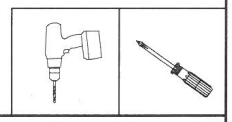

1

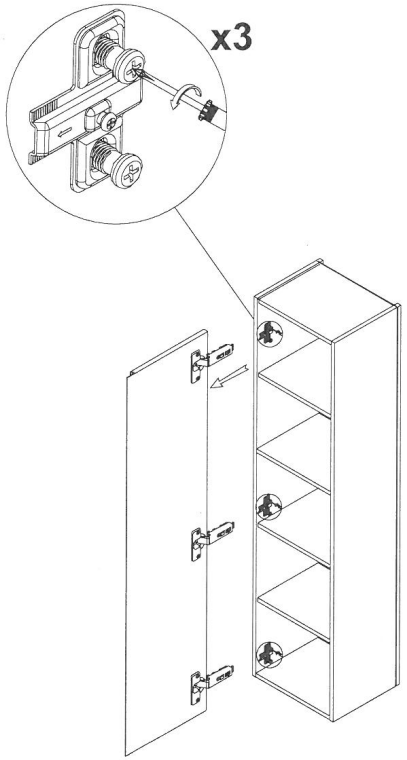
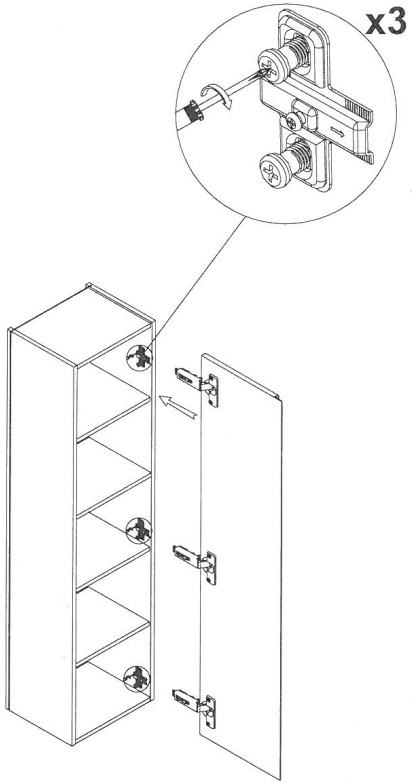
2